Схема подключения ППКОПУ "Юнитроник-496" к объектовой станции ПАК "Стрелец-Мониторинг"

(на примере оборудования АПС 2-х секционного многоэтажного жилого дома)

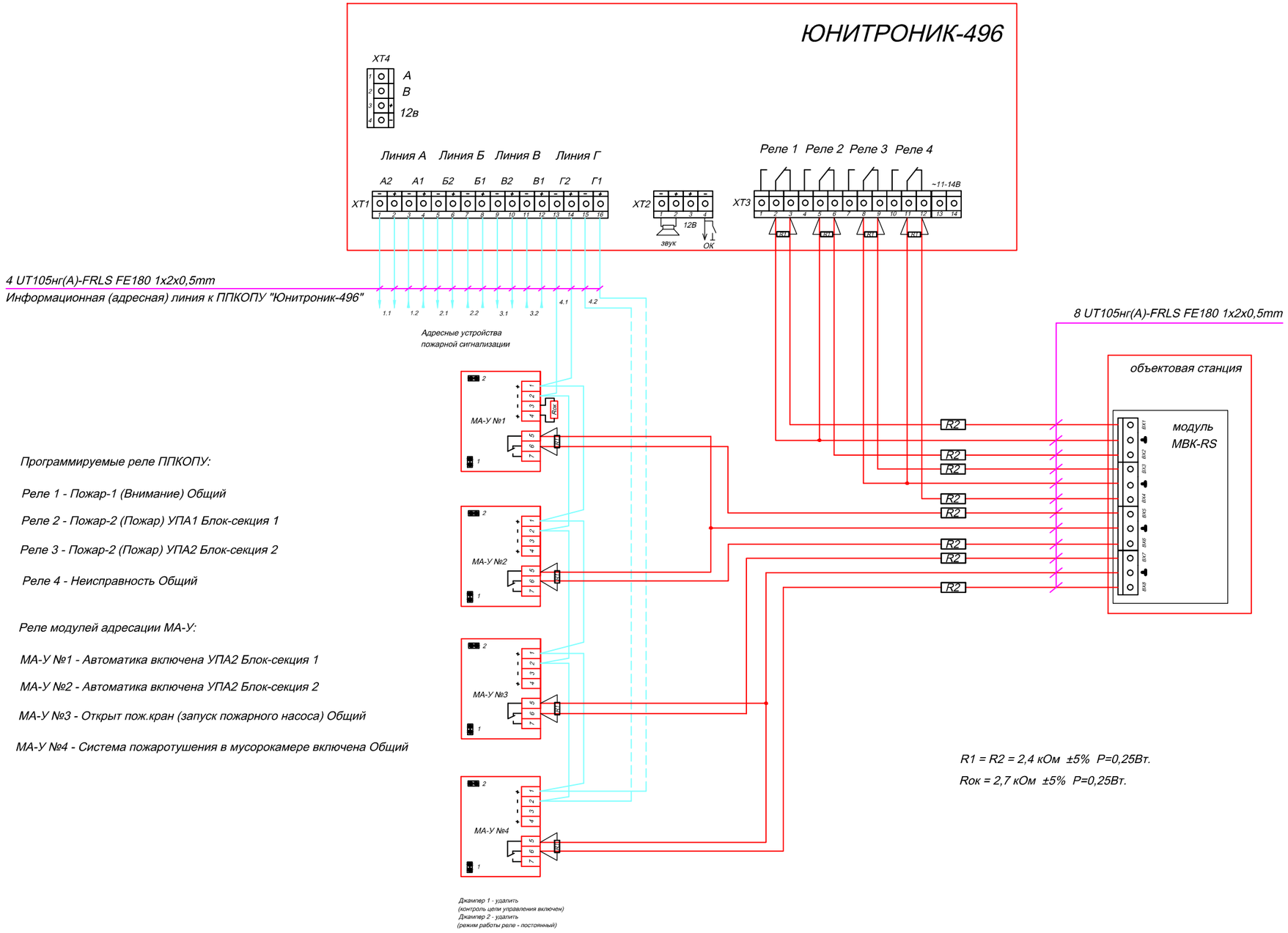

Программируемые реле ППКОПУ:

Реле 1 - Пожар-1 (Внимание) Общий

Реле 2 - Пожар-2 (Пожар) УПА1 Блок-секция 1

Реле 3 - Пожар-2 (Пожар) УПА2 Блок-секция 2

Реле 4 - Неисправность Общий

Реле модулей адресации МА-У:

МА-У №1 - Автоматика включена УПА2 Блок-секция 1

МА-У №2 - Автоматика включена УПА2 Блок-секция 2

МА-У №3 - Открыт пож.кран (запуск пожарного насоса) Общий

МА-У №4 - Система пожаротушения в мусорокамере включена Общий

R1 = R2 = 2,4 кОм ±5% P=0,25Вт.

Rок = 2,7 кОм ±5% P=0,25Вт.